FORSTER®
HEIZKESSEL

Dieser Forster heizt mit Scheitholz!
Heizkessel gemäß 2. Stufe der 1. BImSchV

Scheitholzkessel Typ: FK 45 - S

Gebrauchsmustergeschützt
Deutsches Patent - und Markenamt
Nr. 20 2014 103 421.8

- umweltverträglich
- sauber
- effizient
- emissionsgeprüft durch ERGO Umwelt

A++

max. zu beheizende Wohnfläche: 400 qm

empfohlene Schornsteinhöhe ab Eingang Feuerstätte: 6 m

Schornsteinmindestdurchmesser: 180 mm

empfohlenes Puffervolumen: 2500 Liter

empfohlene Rücklaufanhebung: 72° C

In Deutschland gefertigter Stahlheizkessel zum Verbrennen des Regelbrennstoffes: Scheitholz nach DIN 4702 Teil 1 + 4 und EN 303 Teil 5

- ausgerüstet mit drehbarem Gussrost
- steigende Heizgaszüge und große Staubausfallkammer
- mit unterem Abbrand
- Schamottbrennkammer
- inkl. Sicherheitswärmetauscher und Zugbegrenzer
- großer Füllraum und Aschekasten
- lange Abbrandzeiten / 91% Wirkungsgrad
- doppelte Sekundärluftzuführung
- zusätzlich 2” Muffenanschlüsse für Schwerkraftbetrieb
- 1 Vor - und Rücklaufstutzen 1 1/4" Außengewinde
- mit Reinigungsgeräten und Feuerzugregler
- mit draft control (komplett montiertes Unterdruckgebläse inkl. Modulsteuerung, zur Erzeugung eines gleichmäßigen Unterdruckes im Schornstein)
- mit lambda control (Breitbandsonde zur Restsauerstoffauswertung und Ansteuerung eines Sekundärluftklappenmotors)

FORSTER® HEIZKESSEL

Vorbild für sauberes, wirtschaftliches Heizen

Scheitholzkessel Typ: FK 45 - S

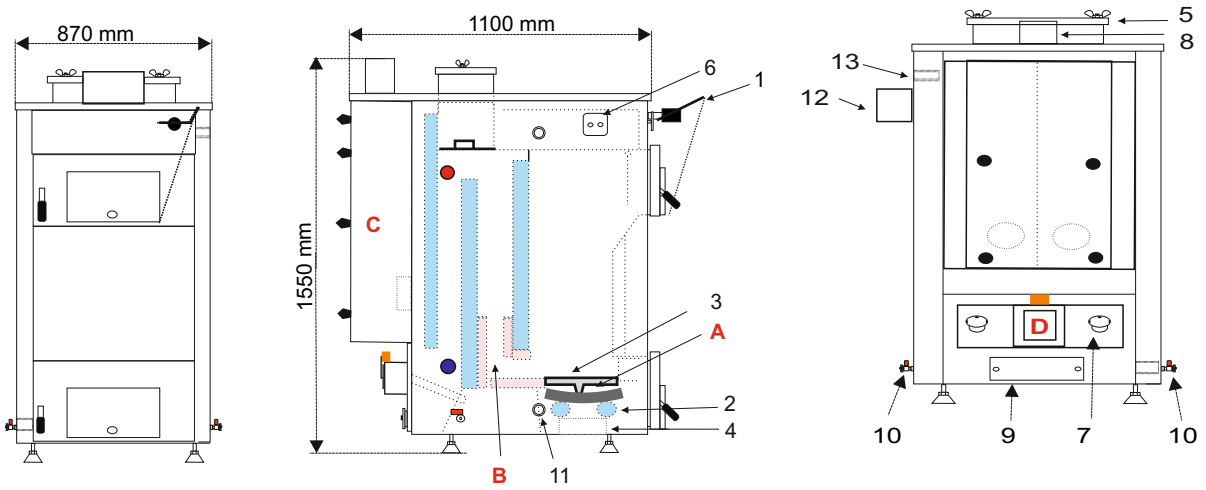

Empfohlener Wandabstand nach hinten und nach einer Seite rechts oder links 500 mm!

Technische Daten	Einheit	FK 45-S
Nennwärmleistung	kW	**45**
*** Kohlenmonoxid bei 13 % O2**	**mg/Nm³**	**185**
*** Staub bei 13 % O2**	**mg/Nm³**	**10,5**
*** Wirkungsgrad bei Nennlast**	**%**	**91,0**
max. Betriebstemperatur	°C	90
max. Betriebsdruck	bar	2,5
min. Zugbedarf bei Nennleistung	mbar	0,25
max. Abgastemperatur	°C	170
gemittelte Abgastemperatur	°C	150
Abgasmassenstrom	g/s	15
CO 2 im Abgas	%	13
Abgasstutzen	**mm**	**180**
Wasserinhalt	Liter	160
Kesselgesamtgewicht	kg	620
Anzahl der wassergekühlten Rohre	Stück	2
Turbolator	Stück	0
Abgasstutzenhöhe	mm	1550
Kesseltiefe gesamt	mm	1100
Fülltüröffnung (Breite)	mm	580
Fülltüröffnung (Höhe)	mm	250
Füllraumtiefe	mm	260
Füllrauminhalt	Liter	120
Scheitholz naturbelassen, max. Restfeuchte	%	20
Scheitholzlänge gespalten / Kantenlänge	mm	550 / 80
max. Stromaufnahme draft lambda control mit Gebläse	W	200
Bestellnummer		**4500S**

1 - Feuerzugregler
2 - wassergekühlte Rohre
3 - Drehrost
4 - Aschekasten
5 - Reinigungsdeckel oben
6 - Sicherheitswärmetauscher
7 - Sekundärluftkasten
8 - Abgasstutzen
9 - Reinigungsdeckel unten
10 - 1/2" Innengewinde (für KFE-Hahn)
11 - Schwerkraftanschluss 2" IG
12 - draft lambda control
13 - Schwerkraftanschluss 2" IG
14 - Lambdasonde

A - Primärbrennkammer
B - Sekundärbrennkammer
C - große Staubausfallkammer
D - Stellmotor Sekundärluft

- Kesselvorlauf 1 1/4" AG
- Kesselrücklauf 1 1/4" AG

* Messbericht gemäß 1.BImSchV durch ERGO Umwelt (bekanntgegebene Messstelle nach § 26 BImSchG)

Prüfbrennstoff Scheitholz Birke nach § 3 Nr. 4

ergo umweltinstitut gmbh

Die Errichtung einer neuen und die Änderung einer bestehenden Feuerungsanlage muss vom bevollmächtigten Bezirksschornsteinfegermeister genehmigt werden!

Forster Heiztechnik
Inselstraße 4 - 03149 Forst
Tel.: 03562 - 6989700 Fax: 03562 - 691980
Mail: info@forsterheizkessel.de
www.forsterheizkessel.de

Achtung : Die Schornsteinanlage muss in feuchtunempfindlicher Form ausgeführt werden!

Um eine gute Funktionalität ihrer Heizungsanlage zu gewährleisten, lassen Sie vor Installation den Schornsteinzug berechnen!