FORSTER®
HEIZKESSEL

Dieser Forster heizt mit Scheitholz!
Heizkessel gemäß 2. Stufe der 1. BImSchV

Scheitholzkessel Typ: FK 28 - S

Gebrauchsmustergeschützt
Deutsches Patent - und Markenamt
Nr. 20 2014 103 421.8

- umweltverträglich
- sauber
- effizient
- emissionsgeprüft durch ERGO Umwelt

A++

max. zu beheizende Wohnfläche: 260 qm

empfohlene Schornsteinhöhe ab Eingang Feuerstätte: 6 m

Schornsteinmindestdurchmesser: 150 mm

empfohlenes Puffervolumen: 1600 Liter

empfohlene Rücklaufanhebung: 72° C

In Deutschland gefertigter Stahlheizkessel zum Verbrennen des Regelbrennstoffes: Scheitholz nach DIN 4702 Teil 1 + 4 und EN 303 Teil 5

- ausgerüstet mit drehbarem Gussrost
- steigende Heizgaszüge und große Staubausfallkammer
- mit unterem Abbrand
- Schamottbrennkammer
- inkl. Sicherheitswärmetauscher und Zugbegrenzer
- großer Füllraum und Aschekasten
- lange Abbrandzeiten / 91% Wirkungsgrad
- doppelte Sekundärluftzuführung
- zusätzlich 2” Muffenanschlüsse für Schwerkraftbetrieb
- 1 Vor - und Rücklaufstutzen 1" Außengewinde
- mit Reinigungsgeräten und Feuerzugregler
- mit draft control (komplett montiertes Unterdruckgebläse inkl. Modulsteuerung, zur Erzeugung eines gleichmäßigen Unterdruckes im Schornstein)
- mit lambda control (Breitbandsonde zur Restsauerstoffauswertung und Ansteuerung eines Sekundärluftklappenmotors)

Forster Heiztechnik * Inselstr. 4 * 03149 Forst (Lausitz)

forster-heizkessel.de

made in germany

YouTube

FORSTER® HEIZKESSEL

Vorbild für sauberes, wirtschaftliches Heizen

Scheitholzkessel Typ: FK 28 - S

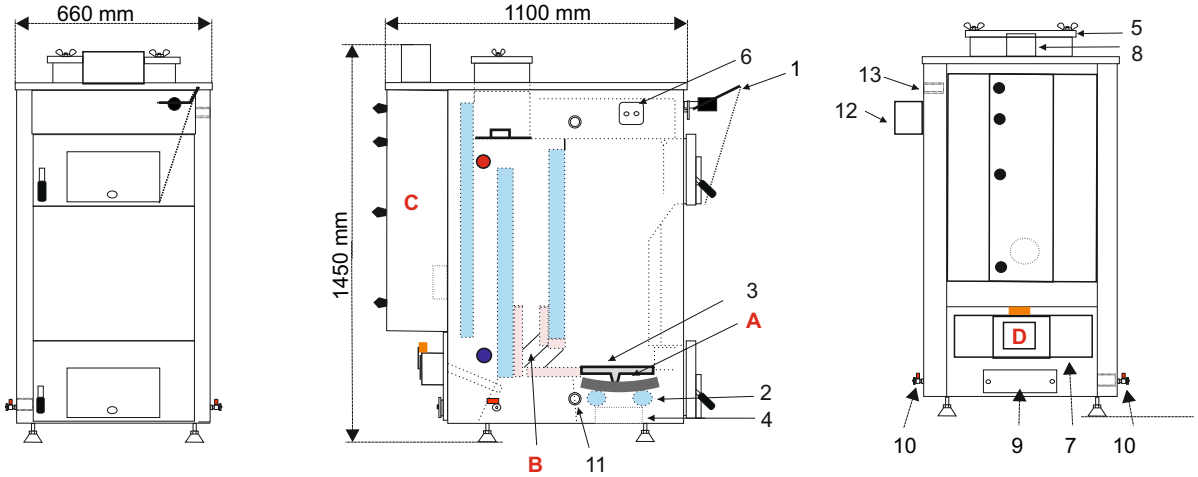

Empfohlener Wandabstand nach hinten und nach einer Seite rechts oder links 500 mm!

Technische Daten	Einheit	FK 28-S
Nennwärmeleistung	kW	28
*** Kohlenmonoxid bei 13 % O2**	**mg/Nm³**	**85**
*** Staub bei 13 % O2**	**mg/Nm³**	**9**
*** Wirkungsgrad bei Nennlast**	**%**	**91,0**
max. Betriebstemperatur	°C	90
max. Betriebsdruck	bar	2,5
min. Zugbedarf bei Nennleistung	mbar	0,15
max. Abgastemperatur	°C	180
gemittelte Abgastemperatur	°C	160
Abgasmassenstrom	g/s	15
CO 2 im Abgas	%	13
Abgasstutzen	**mm**	**150**
Wasserinhalt	Liter	100
Kesselgesamtgewicht	kg	465
Anzahl der wassergekühlten Rohre	Stück	2
Turbolator	Stück	3
Abgasstutzenhöhe	mm	1450
Kesseltiefe gesamt	mm	1100
Fülltüröffnung (Breite)	mm	390
Fülltüröffnung (Höhe)	mm	250
Füllraumtiefe	mm	260
Füllrauminhalt	Liter	81
Scheitholz naturbelassen, max. Restfeuchte	%	20
Scheitholz gespalten / Kantenlänge	mm	370 / 80
max. Stromaufnahme Unterdrucksteuerung mit Gebläse	W	110
Bestellnummer		**2800S**

* Messbericht gemäß 1.BImSchV durch ERGO Umwelt (bekanntgegebene Messstelle nach § 26 BImSchG)

Prüfbrennstoff Scheitholz Birke nach § 3 Nr. 4

Die Errichtung einer neuen und die Änderung einer bestehenden Feuerungsanlage muss vom bevollmächtigten Bezirksschornsteinfegermeister genehmigt werden!

1 - Feuerzugregler
2 - wassergekühlte Rohre
3 - Drehrost
4 - Aschekasten
5 - Reinigungsdeckel oben
6 - Sicherheitswärmetauscher
7 - Sekundärluftkasten
8 - Abgasstutzen mit Lambdasonde
9 - Reinigungsdeckel unten

10 - 1/2” Innengewinde (für KFE-Hahn)
11 - Schwerkraftanschluss 2" IG
12 - Differenzdruckregler
13 - Schwerkraftanschluss 2" IG

A - Primärbrennkammer
B - Sekundärbrennkammer
C - große Staubausfallkammer
D - Stellmotor Sekundärluft

● - Kesselvorlauf 1" AG
● - Kesselrücklauf 1" AG

ergo umweltinstitut gmbh

Forster Heiztechnik
Inselstraße 4 - 03149 Forst
Tel.: 03562 - 6989700 Fax: 03562 - 691980
Mail: info@forsterheizkessel.de
www.forsterheizkessel.de

Achtung : Die Schornsteinanlage muss in feuchtunempfindlicher Form ausgeführt werden!
Um eine gute Funktionalität ihrer Heizungsanlage zu gewährleisten, lassen Sie vor Installation den Schornsteinzug berechnen!