FORSTER®
HEIZKESSEL

Scheitholzkessel

gemäß 2. Stufe der 1. BImSchV

Typ: FK 12 - Serie 08 (Naturzug)

für geschlossene, offene und Schwerkraftanlagen

zum Verbrennen des
Regelbrennstoffes Scheitholz
(Restfeuchte unter 20 %)
nach DIN 4702 Teil 1 + 4 und EN 303 Teil 5

- in Deutschland gefertigter Stahlheizkessel mit unterem Abbrand im Naturzug
- teilschamottierter, großer Füllraum
- senkrechte Heizgaszüge und ausgerüstet mit drehbarem Gussrost
- inkl. Sicherheitswärmetauscher, Zugbegrenzer
- 2 Vor - und 1 Rücklaufstutzen 1 1/4" Außengewinde
- serienmäßig mit 2" Muffenanschlüssen für Schwerkraftbetrieb
- Kesselverkleidung mit Schutzfolie und 80 mm Isolierung
- mit Reinigungsgeräten, Feuerzugregler und Thermometer im Lieferumfang

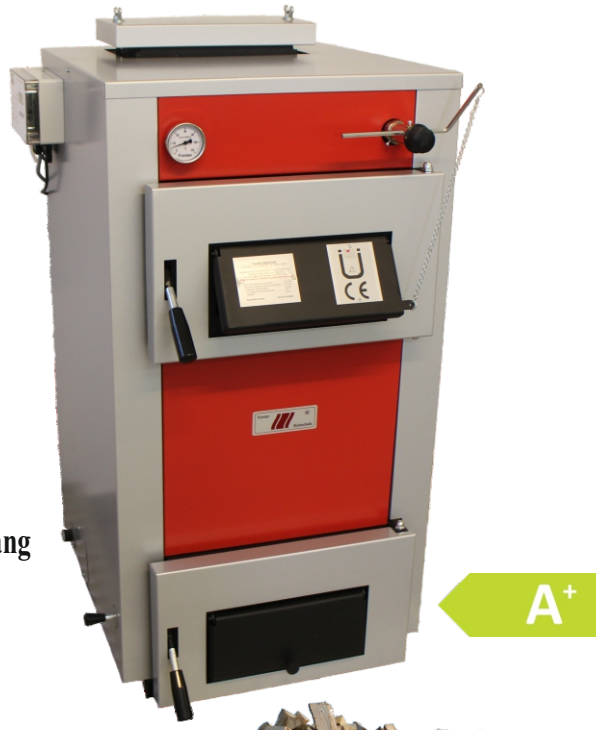

- für max. 150 qm zu beheizende Wohnfläche
- empfohlene Schornsteinhöhe ab Eingang Feuerstätte: 7 m
- Schornsteinmindestdurchmesser: 160 mm
- empfohlenes Puffervolumen: 750 bis 1000 Liter

- ausgestattet mit draft lambda control
  Breitbandsonde: zur Restsauerstoffauswertung und Ansteuerung eines Sekundärluftklappenmotors
  Unterdrucksonde : für die Schornsteinunterdruckanzeige und ein separat erhältliches Rauchgasgebläse
- hochhitzebeständige Schamott Primär - und Sekundärbrennkammer in Modulbauweise*
- zusätzlich 1/2" Muffe für Anschluss einer Pumpensteuerung AGW 2000 oder AGW 2000 RG

**gebrauchsmustergeschützt Deutsches Patent - und Markenamt Nr. 20 2008 000034.3*

Forster Heiztechnik * Inselstr. 4 * 03149 Forst (Lausitz)

forster-heizkessel.de

made in germany

YouTube

FORSTER® HEIZKESSEL

www.forster-heizkessel.de
Tel. 03562 / 6989700

Scheitholzkessel Typ: FK 12 - Serie 08 (Naturzug)

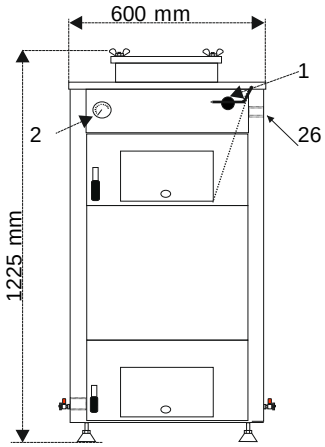

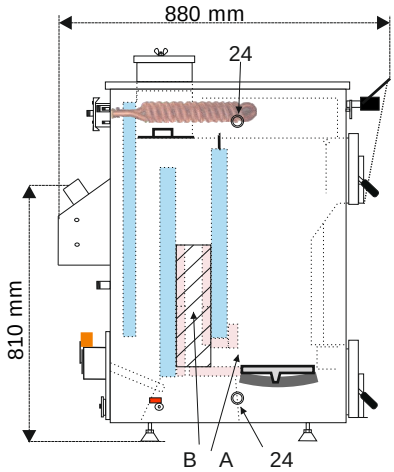

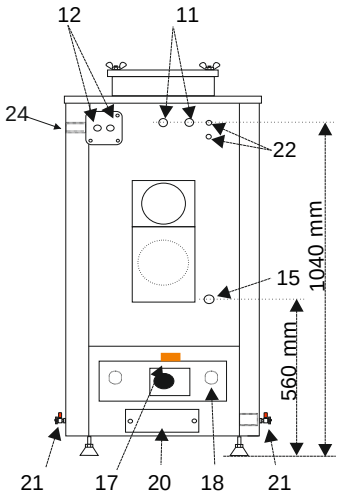

Empfohlener Wandabstand nach hinten und nach einer Seite rechts oder links 400 mm!

Technische Daten	Einheit	FK 12-08
Nennwärmeleistung Scheitholz, naturbelassen	kW	12,8
* Kohlenmonoxid bei 13 % O2	mg/Nm³	200
* Staub bei 13 % O2	mg/Nm³	20
* Wirkungsgrad bei Nennlast	%	81,2
max. Betriebstemperatur	°C	90
max. Betriebsdruck	bar	2,5
min. Zugbedarf bei Nennleistung	mbar	0,20
Abgastemperatur	°C	280
Abgasmassenstrom	g/s	15
CO 2 im Abgas bei Scheitholz	%	11,5
Abgasstutzen	**mm**	**160**
Wasserinhalt	Liter	90
Kesselgesamtgewicht	kg	380
Turbolator	Stück	3
Abgasstutzenhöhe - Mitte	mm	810
Fülltüröffnung (Breite)	mm	400
Fülltüröffnung (Höhe)	mm	250
Füllraumtiefe	mm	270
Füllrauminhalt	Liter	70
Scheitholz, naturbelassen, Restfeuchte max.	%	20
Scheitholzlänge gespalten / Kantenlänge	mm	370 / 80
Bestellnummer		**00512-08**

1 - Feuerzugregler
2 - Zeigerthermometer
3 - Fülltür
4 - Schwelgaspendelklappe
5 - Primärluft oben
6 - Brennraum mit Gussrost
7 - Aschetür
8 - Primärluft unten
9 - Aschekasten
10 - Reinigungsdeckel oben
11 - Kesselvorlauf 1 1/4" AG
12 - Sicherheitswärmetauscher
13 - Turbolatoren
14 - Staubfang mit Abgasstutzen und Messpunkten für Lambdasonde und Unterdrucksonde
15 - Kesselrücklauf 1 1/4" AG
16 - Schamottbrennkammer
17 - Sekundärluftklappenmotor
18 - Sekundärluftkasten
19 - verstellbare Kesselfüße
20 - Reinigungsdeckel unten
21 - 1/2" IG (für KFE-Hahn)
22 - 1/2" IG (für TH-Pumpenthermostat und TAS)
23 - Prallplatte
24 - 2" Schwerkraftmuffen
A - Primärbrennkammer
B - Sekundärbrennkammer

* Messbericht gemäß 1. BImSchV durch Eurofins Erfurt (Bekanntgegebene Messstelle nach § 26 BImSchG) Prüfbrennstoff Scheitholz Birke, nach § 3 Nr. 4

Abweichungen der hier aufgeführten Maße durch Fertigungstoleranzen und Änderungen der Ausführungen vorbehalten!

Die Errichtung einer neuen und die Änderung einer bestehenden Feuerungsanlage muss vom bevollmächtigten Bezirksschornsteinfegermeister genehmigt werden!

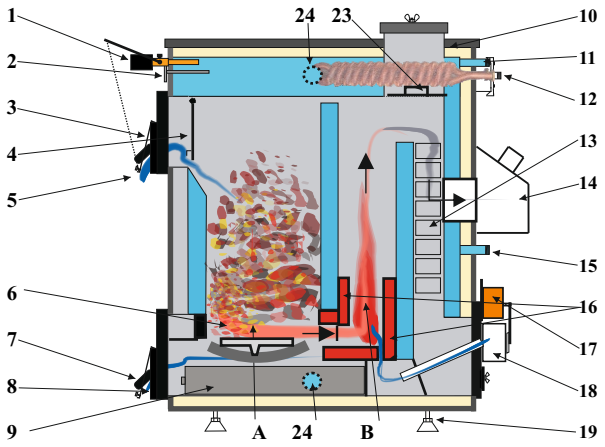

Achtung : Um eine gute Funktionalität ihrer Heizungsanlage zu gewährleisten, lassen Sie vor Installation den Schornsteinzug berechnen!